值得信赖的工控与能效解决方案提供商

扫一扫，登录英威腾手机官网

服务热线：400-700-9997　　网址：www.invt.com.cn

深圳市英威腾电气股份有限公司

深圳市南山区龙井高发科技园4号楼-英威腾大厦

工业自动化： ■变频器　■伺服系统　■电机、电主轴　■PLC　■HMI　■电梯智能控制系统　■轨道交通牵引系统

能 源 电 力： ■SVG　■光伏逆变器　■UPS　■节能减排在线管理系统

产品在改进的同时，资料可能有所改动，恕不另行通知。版权所有，仿冒必究。

201405(V4.0)

Goodrive300 变频器

Management Service

英威腾

Goodrive300变频器简介

Goodrive300变频器是新系列高性能矢量变频器，可广泛应用于异步电机和永磁同步电机的调速控制。产品依托32位DSP，采用国际领先的矢量控制算法，实现高性能、高精度的电机驱动控制，在提高产品的可靠性和环境的适应性同时，强化了客户易用性和行业专业化的设计，功能更优化，应用更灵活，性能更稳定。

产品优势

产品规格

3AC 380V：1.5kW--500kW

3AC 660V： 22kW--630kW

Contents 目录

产品介绍 01

产品优势 01

- 全驱全能 03
- 多功能易用 07
- TÜV SÜD可靠质保 11
- 三种国际主流通讯 13

产品规格 01

产品应用 15

详细技术参数 16

功率等级 18

安装方式 20

选配件 26

一站式服务 32

国内营销服务网络 33

全驱全能

1、适用多种电机驱动

适用异步电机和永磁同步电机的矢量驱动，有效减少用户库存，无需考虑电机类型兼容问题，不再需要为不同的电机分别配备不同变频器的库存。

备注：1、传统永磁同步电机包括SPM和IPM
2、变频电机包括高速主轴等

2、准确的电机参数自学习

可准确地进行旋转或静止的电机参数自学习，调试方便，操作简单，提供更高的控制精度和响应速度。

旋转自学习	静止自学习
须脱开负载学习，适用控制精度要求比较高的场合。	适用于电机无法脱开负载的场合，避免设备安装后无法旋转自学习的尴尬。

3、优异的空间电压矢量控制性能

异步电机空间电压矢量控制模式2Hz带100%额定负载突然加载和卸载的电流、转矩与转速波形。

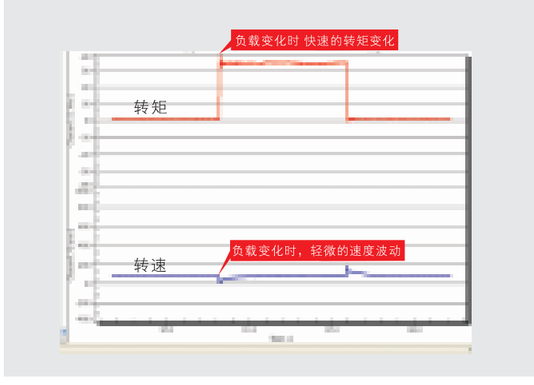

4、先进的开环矢量控制性能

（1）异步电机

启动转矩	动态响应	调速比	稳速精度
0.25Hz/150%额定转矩	<20ms	1：200	±0.2%

（2）永磁同步电机

启动转矩	动态响应	调速比
2.5Hz/150%额定转矩	<40ms	1：20

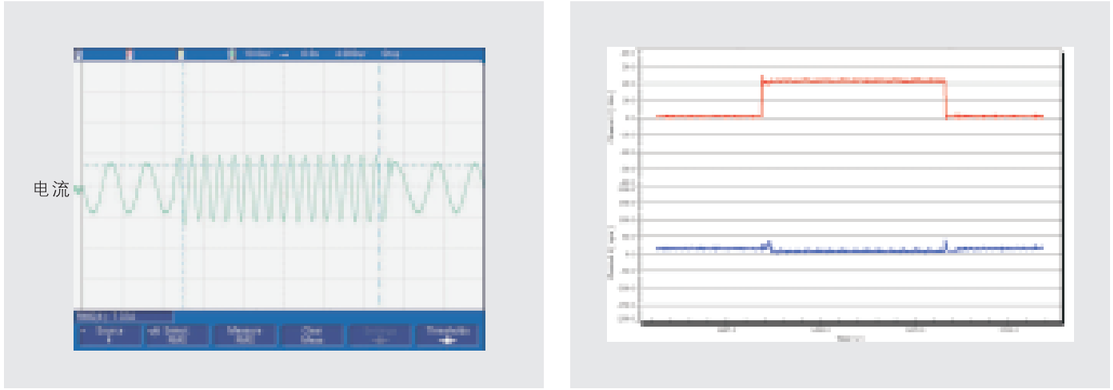

异步电机开环矢量控制模式0.25Hz带100%额定负载突然加载和卸载的电流、转矩与速度波形

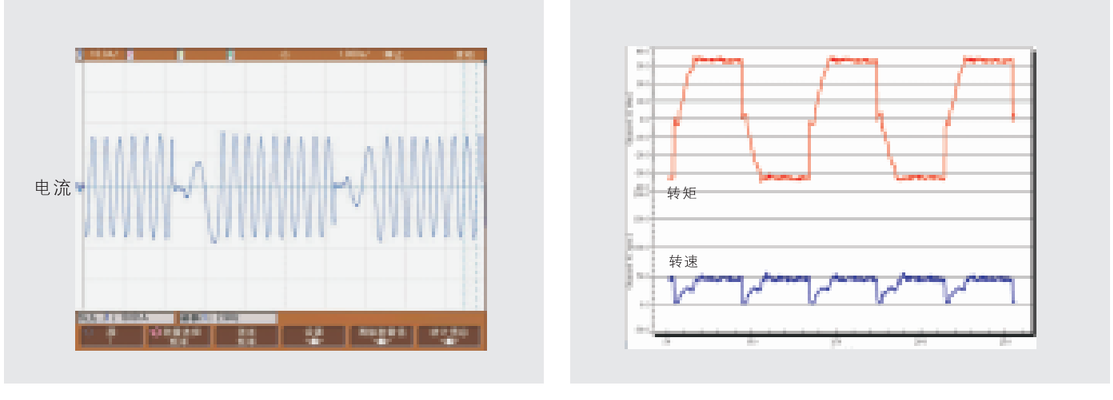

永磁同步电机开环矢量控制模式3Hz带100%额定负载正反转切换的电流、转矩与转速波形

5、开环的转矩控制模式

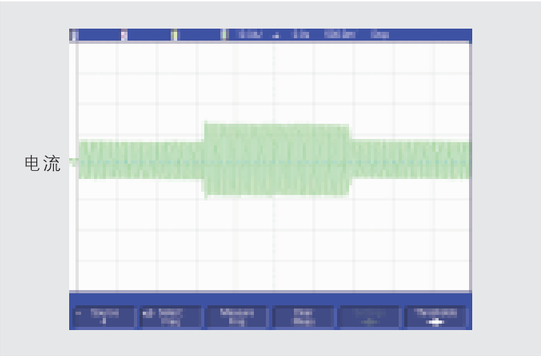

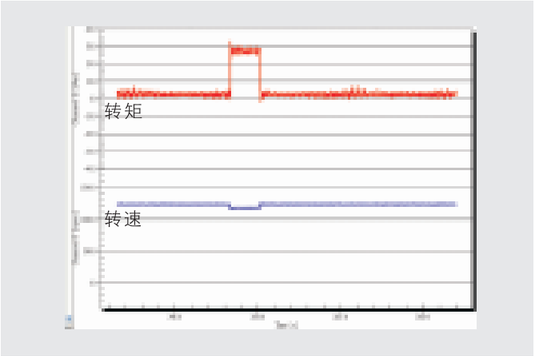

异步电机转矩控制模式带100%额定负载突然加载和卸载的电流、转矩与转速波形

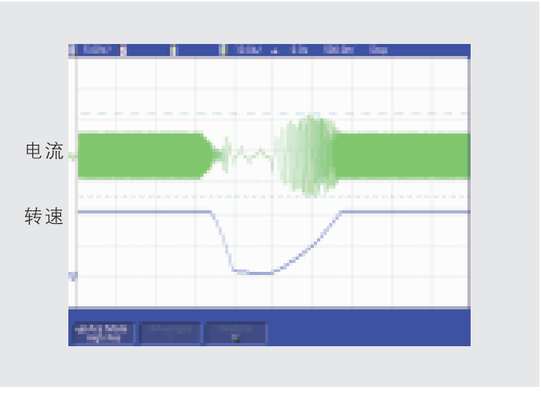

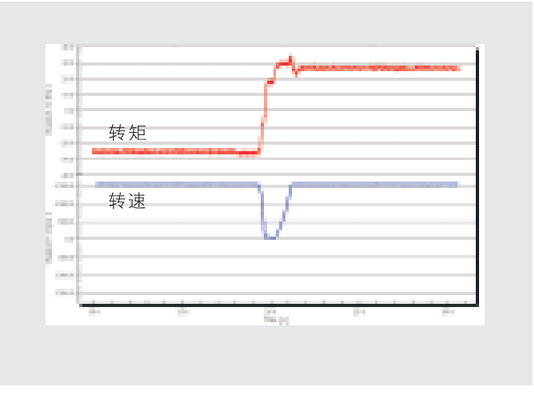

永磁同步电机转矩控制模式100Hz带100%额定负载正反转的电流、转矩与转速波形

6、采用先进的全程三相调制方式，使电机运行更平稳，噪音更小

7、在高速主轴、变频电机、直驱电机等特种电机的驱动上表现优异

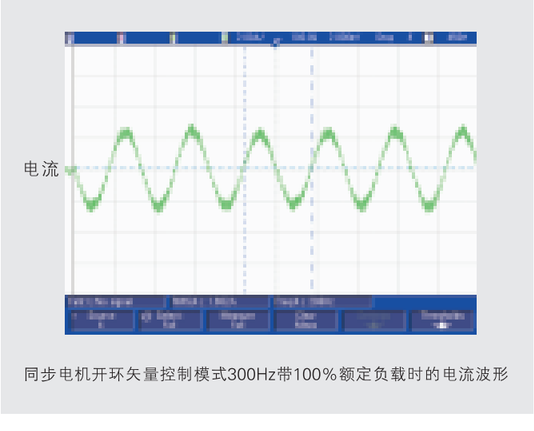

同步电机开环矢量控制模式300Hz带100%额定负载时的电流波形

8、良好的电压、电流控制，有效减少变频器的故障保护次数

过压失速	过流失速
在减速过程中,通过调整输出频率，避免减速过快造成电机发电过多，从而引起变频器的直流母线过压。	在加速过程中,通过调整输出频率，避免加速过快造成负荷过大，从而引起变频器的过流。

9、提供多种制动方式，可快速停车

能耗制动	直流制动	磁通制动	短路制动
制动力矩大，制动速度快。	不需要配置制动单元和制动电阻。	不需要配置制动单元和制动电阻，可快速制动。	不需要配置制动单元和制动电阻，可快速制动。
适用大惯性负载频繁制动的场合。	适用先制动再启动自由运行中的电机的场合；适用制动到零速后需要保持力矩输出的场合。	适用制动不太频繁的大惯性负载的快速停车的场合。	仅适用永磁同步电机快速停车或先制动再启动自由运行中的永磁同步电机。
必须配置制动单元和制动电阻。	不适用大惯性负载频繁或快速制动；不适用电机高速运行时制动。	不适用大惯性负载频繁制动。（能量消耗在定子上，电机冷却效果比直流制动好）	不适用大惯性负载频繁制动。

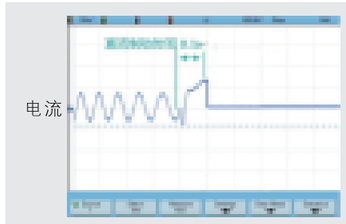

异步电机空间电压矢量控制模式制动电流100%，直流制动开始频率10Hz，制动时间0.1s时的电流波形

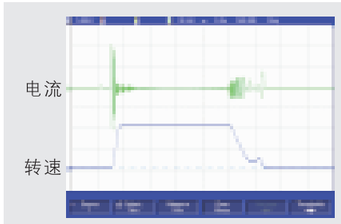

永磁同步电机短路制动波形，加速时间0.1s，减速时间0.4s(电机额定频率100Hz，短路制动频率20Hz，制动时间0.5s)

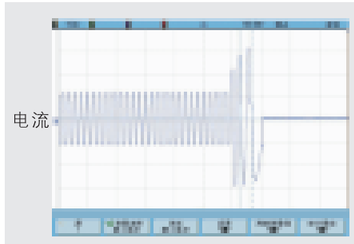

异步电机空间电压矢量控制模式运行频率50Hz，带100%额定负载减速时间0.1s时，磁通制动电流波形

10、瞬时停电不停机功能

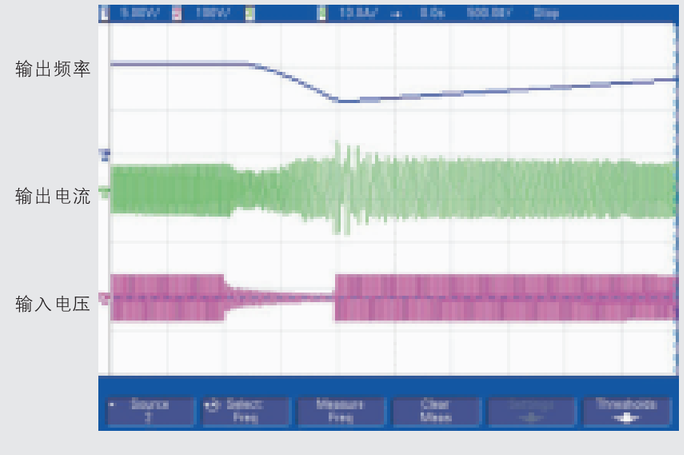

当电网瞬间跌落，变频器可在有效的时间内借回馈能量运行而不停机，特别适用于设备运行连续性要求高的场合，如化纤、纺织生产线

多功能易用

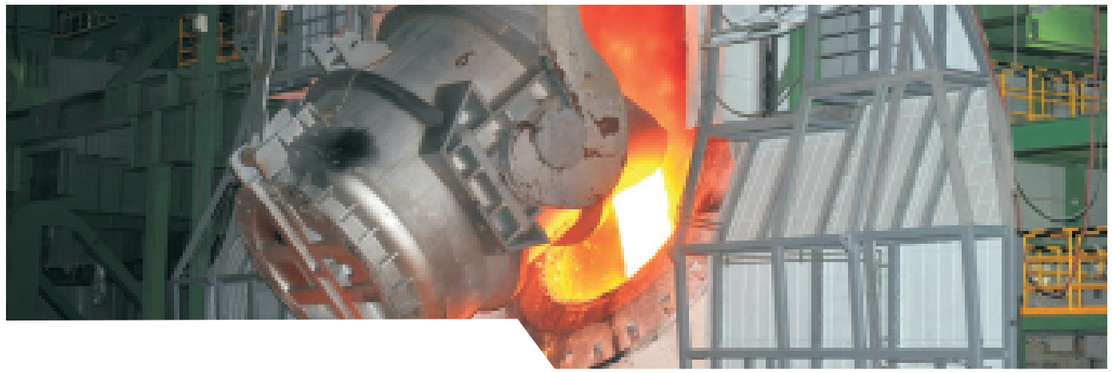

1、独立风道设计

独立风道设计，防止污染物进入电子元器件区域，有效提升变频器的防护效果，适应各种复杂、恶劣的用户现场环境，并且提高了产品的可靠性，延长使用寿命;同时独立风道可有效解决控制柜内的散热问题，方便客户的电气柜散热设计。

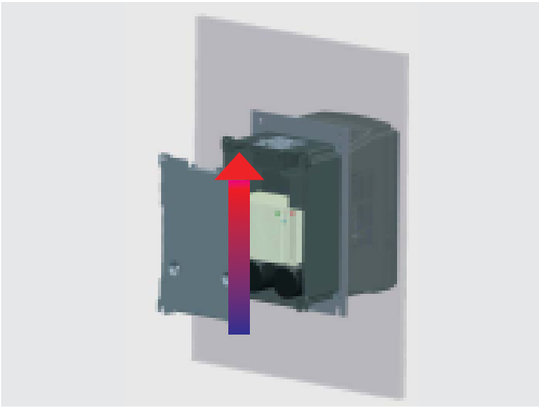

2、多种安装模式

壁挂安装、法兰（穿墙）安装和落地安装

3、380V标配内置C3输入滤波器，选配C2滤波器

满足各类场所不同应用要求，380V标配内置C3输入滤波器在出厂前装配完成，节约外部安装空间，并避免采用外接滤波器所产生的由于选型以及现场安装不当造成的电磁干扰。

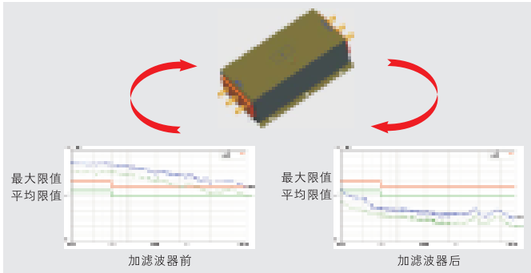

电源端子传导骚扰测试

备注：

C2滤波器：可以使变频器EMC性能达到一类环境（民用环境）受限制使用要求

C3滤波器：可以使变频器EMC性能达到二类环境（工业环境）不受限制使用要求

4、半书本型结构设计

半书本型设计，可并排安装，节省空间，降低成本，整齐美观。

5、拉铆式结构设计，确保产品整体的连接可靠

采用新的结构材料(热浸镀锌板)，更环保，耐腐蚀性更优；采用拉铆式连接结构，保证可靠接地的同时，EMC性能更优秀。

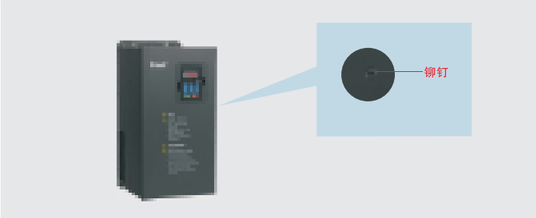

6、体积大幅度缩小

由于进行热仿真设计，同时采用先进的模块化设计理念，产品体积大大减小，Goodrive300与公司老产品CHF100A的宽度比例关系如下图，宽度减小比例最大达到50%。

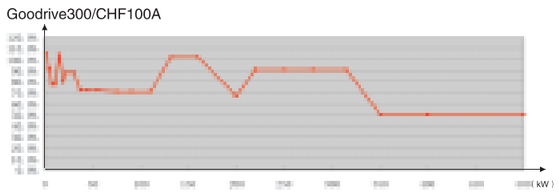

7、丰富的外部接口，端子板可拔插，节省用户现场设备更换时间，降低现场接线工作量

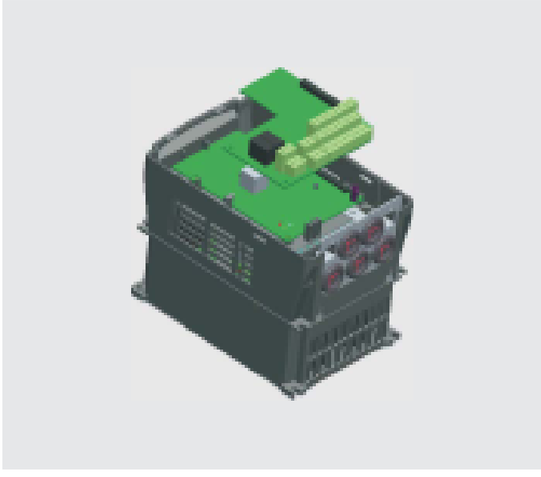

端子种类	数量	特点
开关量输入	8路	最大输入频率：1kHz，兼容NPN和PNP两种类型输入
高速脉冲输入	1路	最大输入频率：50kHz，兼容NPN和PNP两种类型输入
模拟量输入	3路	0~10V，0~20mA，-10V～+10V
开关量输出	1路	最大输出频率：1kHz
高速脉冲输出	1路	最大输出频率：50kHz
模拟量输出	2路	0～10V，0～20mA
继电器输出	2路	3A/250VAC，1A/30VDC，常开+常闭

8、高性能键盘

标配外引式LED键盘，支持参数上传及下载，最大外引长度200m，键盘自带数字电位器。

选配外引式LCD键盘，支持参数上传及下载，最大可支持十行十列汉显，支持多语种显示。

可外引LED键盘

LCD键盘显示效果

多功能易用

9、1.5-30kW变频器内置制动单元

减小设备占用空间，仅需配置相应制动电阻即可实现能耗制动。

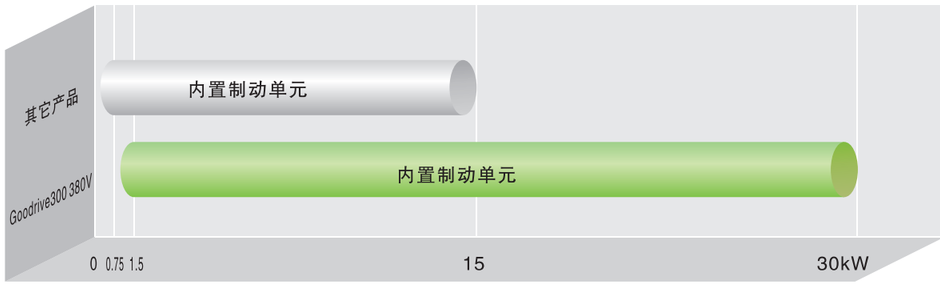

注：仅适用于380V

10、全系列产品支持共直流母线方案

可减少损耗在制动电阻上的功率，但需注意计算上电冲击电流，及输入交流系统容量。

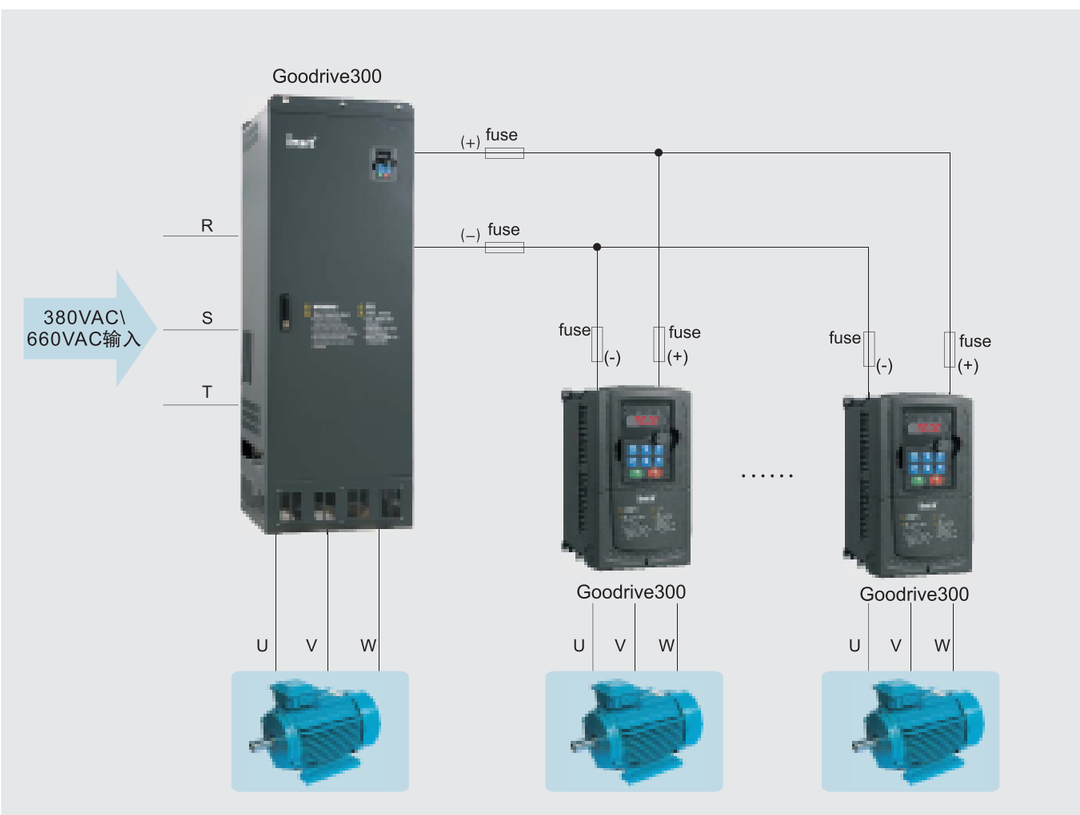

11、全部产品可采用直流供电模式

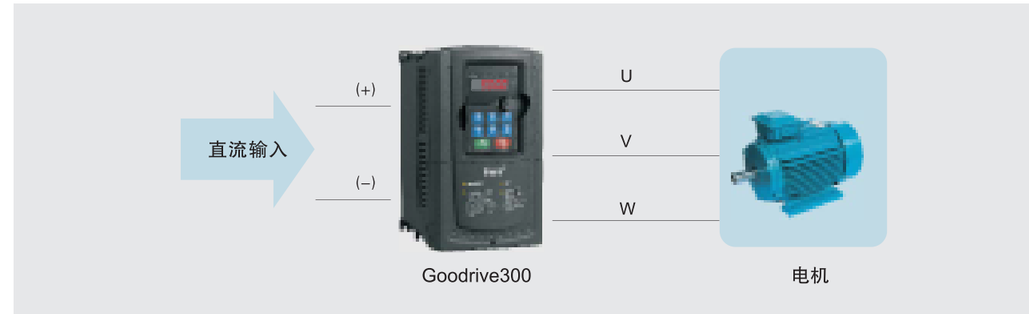

12、重载设计

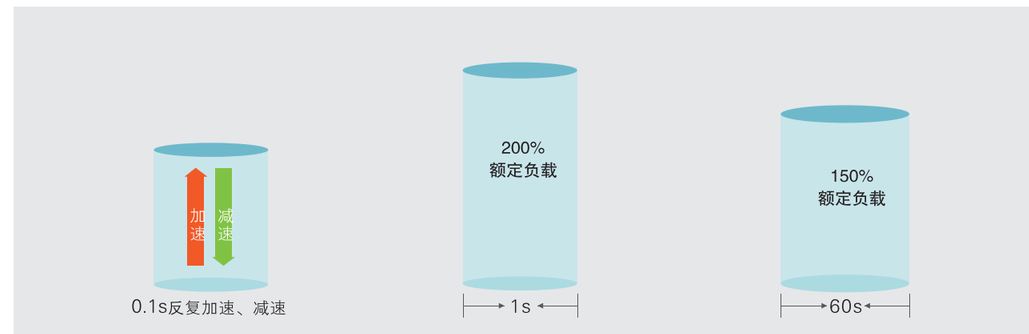

13、丰富的应用功能，满足客户的行业专用要求

功能	作用
V・f分离设置	满足各种变频电源客户需求，实现V/F曲线的灵活设置
两套电机参数	满足客户不同电机共用一台变频器，有效降低客户设备投入；同时可进行两台电机切换，便于电气传动系统控制
虚拟端子功能	可将远程设备如数据采集单元采集的数字量、模拟量，控制系统的中间变量通过通讯方式做为本机的虚拟I/O量，节约客户硬件配置
转速追踪	适用异步和永磁同步电机，用于变频器带大惯性负载，在起动时可能产生反转的场合或电机不停止进行工频和变频切换的场合
开关量、高速脉冲、继电器可延时开通、关断	提供更丰富的编程及控制方式
电量显示	可在变频器上直接显示累计用电量，无需电度表
停机延时	保证电机受控、安全地停止转动

TÜV SÜD可靠质保

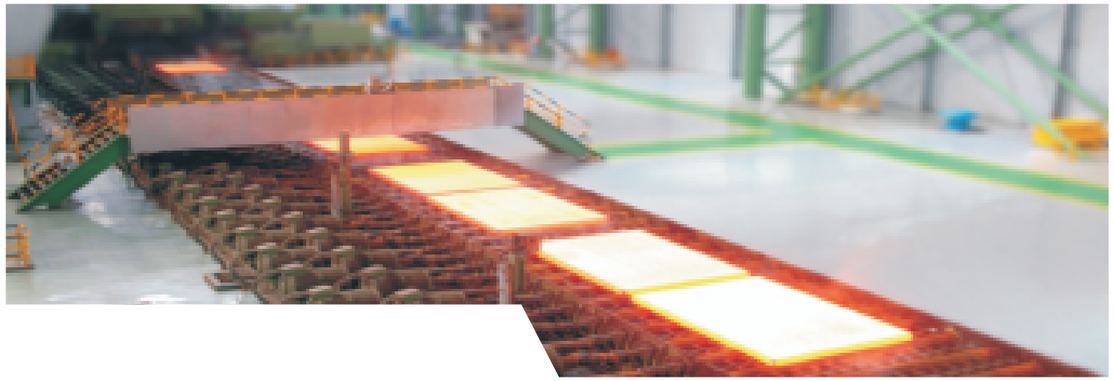

1、产品设计严格遵循IEC国标标准，并通过了国际权威认证机构TÜV SÜD的CE认证测试，国内工控行业首个加贴TUV-MARK标志产品，提供24个月超长保修期

备注：1、Goodrive300每个功率段产品都通过了测试认证，仅380V有CE认证，660V无CE认证。
2、查询TUV认证证书网站：http://www.tuev-sued.de/industry_and_consumer_products/certificates

2、引入先进的热仿真技术，全系列产品都进行了精确的热设计

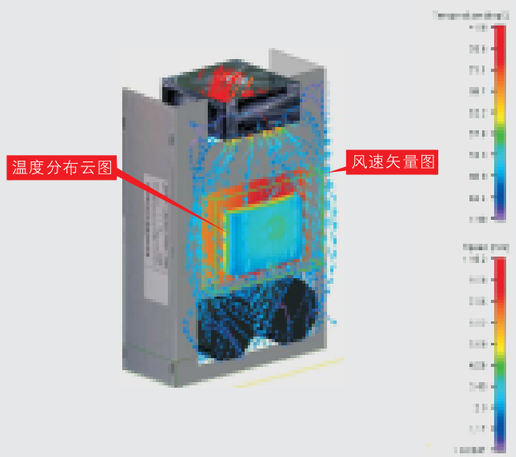

3、完善的可靠性测试系统，确保产品满足最复杂的应用环境

实验类别	实验名称	细类
机械可靠性测试	包装试验	包装件抗压试验
		包装件共振扫描与驻留试验
		包装件随机振动试验
		包装件跌落试验
		包装件滚动试验
		包装件倾跌试验
		包装件斜面冲击试验
	冲击试验	半正弦波冲击试验（产品工作/非工作状态）
		梯形波冲击试验（产品非工作状态）
	振动试验	正弦振动试验（产品工作状态）
		随机振动试验（产品工作/非工作状态）
气候类环境可靠性测试	温度试验	低温贮存试验
		高温贮存试验
		低温工作试验
		高温工作试验
		温度渐变试验
		温度冲击试验
	湿热试验	恒定湿热试验
		交变湿热试验
	盐雾试验	持续盐雾试验
		交变盐雾试验
	低气压试验	低温低气压综合试验
		高温低气压综合试验

备注：英威腾是国内工控行业唯一获得TÜV SÜD颁发ACT资质厂家，ACT全称为Acceptance of Client's Testing（客户测试数据认可），即德国TÜV SÜD正式承认某公司实验室的技术水平，正式认可此实验室出具的测试数据，并接收此实验室出具的测试报告

电动振动系统

低气压测试箱（左），恒温恒湿测试箱（右）

自然对流测试箱（左），冷热冲击测试箱（右）

多种国际主流通讯

1、多种通讯方式：标配MODBUS通讯、选配PROFIBUS与以太网二合一通讯卡、CANOPEN与以太网二合一通讯卡

通过通讯卡可以完成如下功能：

- 向变频器发出控制命令 (启动、停止、故障复位等)
- 给变频器发送速度或转矩给定信号
- 从变频器中读取状态值和实际值
- 修改变频器参数值

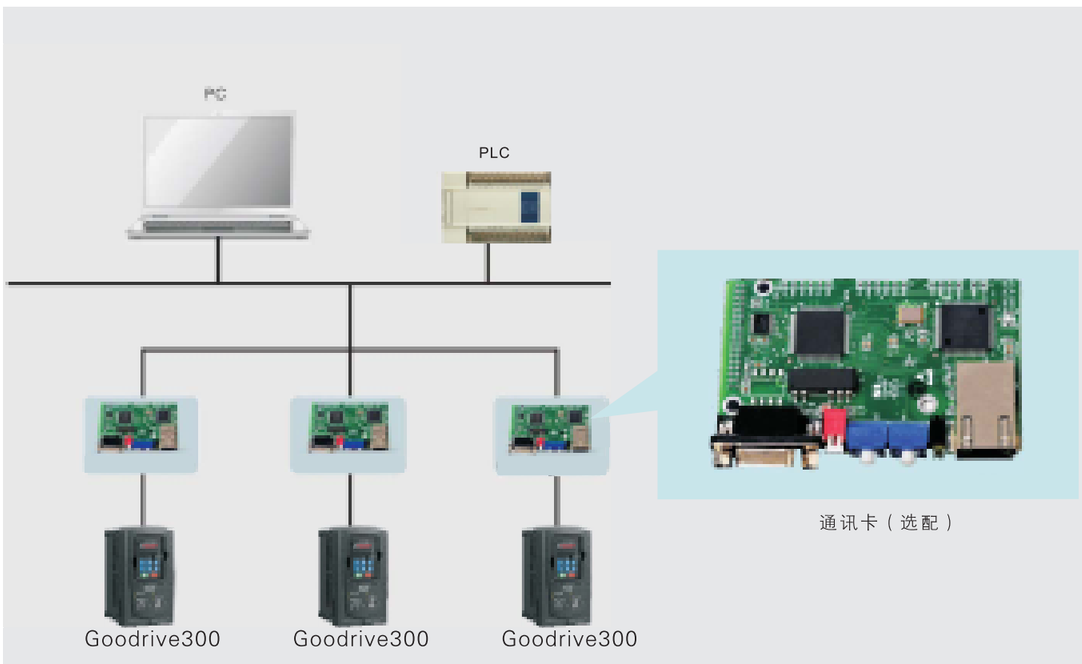

通讯卡（选配）

2、易用的上位机软件

易用的上位机监控软件，可实现实时跟踪和故障定位，并具有示波器功能，使编程、调试更加方便，实时监控为后台分析和工程管理提供了便利。

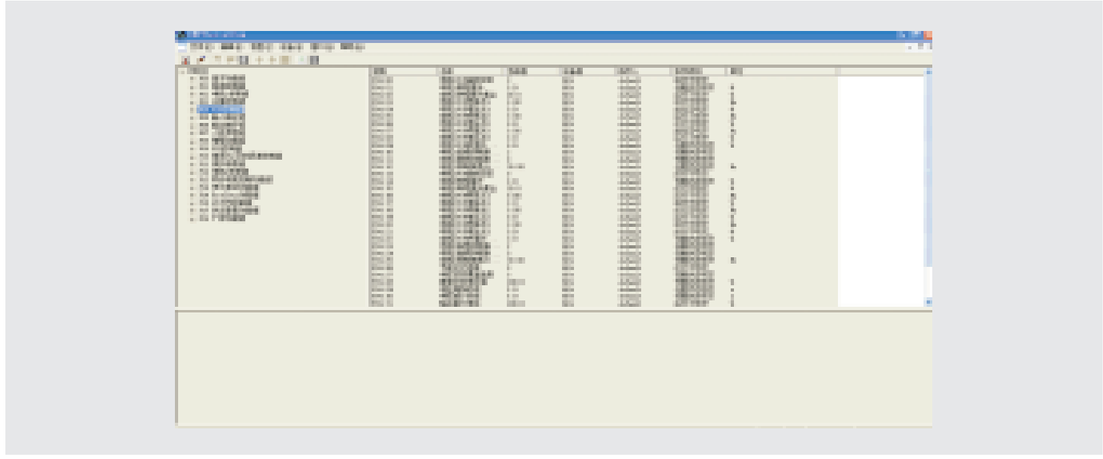

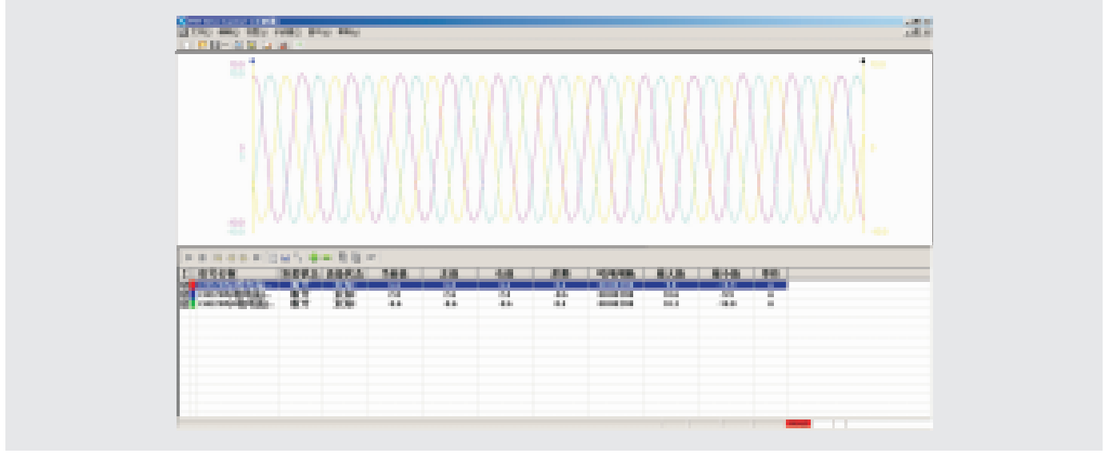

产品应用

Goodrive300变频器应用

永磁同步电机
螺杆抽油机、水泵、压缩机、起重、化纤设备、塑料机械、木工机械、机床等

矿用
皮带机、空压机、破碎机、球磨机、离心脱水机等

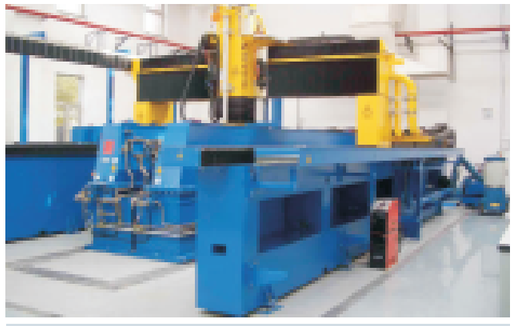

机床
数控车床、木工机械、镗床、钻床、磨床、铣床、空压机等

纺织
清梳联、并条机、粗纱机、细纱机、络筒机、整经机、大圆机、经编机、染整、无梭织机、非织造布生产线、加弹机、工业洗衣机等

石油
抽油机、注水泵、注聚泵、潜油泵、输油泵、压缩机等

其它机械
起重机械、橡塑机械、化工、金属加工机械、EPS、建材机械等

详细技术参数

功能描述		规格指标	
输入	输入电压(V)	电压等级 Un=380V	电压等级 Un=660V
		AC 3PH 380V(-15%)~440V(+10%)	AC 3PH 520V(-15%)~690V(+10%)
	输入频率(Hz)	50Hz/60Hz，允许范围47~63Hz	
输出	输出电压(V)	0~输入电压	
	输出频率(Hz)	标准机：0～400Hz；(380V Goodrive300中频专用变频器：0～3200Hz)	
技术控制性能	控制方式	空间电压矢量控制，无PG矢量控制	
	电机类型	异步电机、永磁同步电机	
	调速比	异步电机1：200（SVC），永磁同步电机 1：20（SVC）	
	速度控制精度	±0.2%(无PG矢量控制)	
	速度波动	± 0.3%(无PG 矢量控制)	
	转矩响应	<20ms(无PG 矢量控制)	
	转矩控制精度	<10%(无PG 矢量控制)	
	起动转矩	异步电机：0.25Hz/150%（无PG矢量控制） 永磁同步电机：2.5 Hz/150%（无PG矢量控制）	
	过载能力	150%额定电流60s 180%额定电流10s 200%额定电流1s	
运行控制性能	频率设定方式	数字设定、模拟量设定、脉冲频率设定、多段速运行设定、简易PLC设定、PID设定、MODBUS通讯设定（标配卡）、PROFIBUS通讯设定（选配卡）、CANOPEN通讯设定（选配卡）等，可实现设定的组合和设定通道的切换	
	自动电压调整功能	当电网电压变化时，能自动保持输出电压恒定	
	故障保护功能	提供过流、过压、欠压、过温、缺相、过载等30多种故障保护功能，可记录故障时变频器运行的详细状态，并具有故障自动复位功能	
	转速追踪再起动功能	实现对旋转中的电机的无冲击平滑起动	

详细技术参数

功能描述		规格指标
外围接口	端子模似量输入分辨率	<20mV
	端子开关量输入分辨率	<2ms
	模拟输入	2路（AI1、AI2）0~10V/0~20mA，1路（AI3）-10~10V
	模拟输出	2路（AO1、AO2）0~10V /0~20mA
	数字输入	8路普通输入，最大频率1kHz； 1路高速输入，最大频率50kHz
	数字输出	1路高速脉冲输出，最大频率50kHz； 1路Y端子开路集电极输出
	继电器输出	2路可编程继电器输出，触点容量：3A/AC250V，1A/DC30V RO1A常开，RO1B常闭，RO1C公共端 RO2A常开，RO2B常闭，RO2C公共端
其它	安装方式	壁挂、法兰和落地式安装
	运行环境温度	-10~50℃，40℃以上降额使用
	防护等级	IP20
	冷却方式	强制风冷
	制动单元	380V 30kW（含）以下内置，380V 37kW（含）以上选配外置；660V全系列选配外置
	制动电阻	选配外置
	EMC滤波器	380V内置C3滤波器：满足IEC61800-3 C3等级要求 380V和660V可选配外置滤波器：满足IEC61800-3 C2等级要求

功率等级

变频器型号	额定输出功率 (kW)	额定输入电流 (A)	额定输出电流 (A)
U_N=380V			
GD300-1R5G-4	1.5	5.0	3.7
GD300-2R2G-4	2.2	5.8	5
GD300-004G-4	4	13.5	9.5
GD300-5R5G-4	5.5	19.5	14
GD300-7R5G-4	7.5	25	18.5
GD300-011G-4	11	32	25
GD300-015G-4	15	40	32
GD300-018G-4	18.5	47	38
GD300-022G-4	22	56	45
GD300-030G-4	30	70	60
GD300-037G-4	37	80	75
GD300-045G-4	45	94	92
GD300-055G-4	55	128	115
GD300-075G-4	75	160	150
GD300-090G-4	90	190	180
GD300-110G-4	110	225	215
GD300-132G-4	132	265	260
GD300-160G-4	160	310	305
GD300-200G-4	200	385	380
GD300-220G-4	220	430	425
GD300-250G-4	250	485	480
GD300-280G-4	280	545	530
GD300-315G-4	315	610	600
GD300-350G-4	350	625	650
GD300-400G-4	400	715	720
GD300-500G-4	500	890	860

变频器型号	额定输出功率 (kW)	额定输入电流 (A)	额定输出电流 (A)
U_N=660V			
GD300-022G-6	22	35	27
GD300-030G-6	30	40	35
GD300-037G-6	37	47	45
GD300-045G-6	45	52	52
GD300-055G-6	55	65	62
GD300-075G-6	75	85	86
GD300-090G-6	90	95	98
GD300-110G-6	110	118	120
GD300-132G-6	132	145	150
GD300-160G-6	160	165	175
GD300-185G-6	185	190	200
GD300-200G-6	200	210	220
GD300-220G-6	220	230	240
GD300-250G-6	250	255	270
GD300-280G-6	280	286	300
GD300-315G-6	315	334	350
GD300-350G-6	350	360	380
GD300-400G-6	400	411	430
GD300-500G-6	500	518	540
GD300-560G-6	560	578	600
GD300-630G-6	630	655	680

备注：（1）380V 1.5~315kW变频器输入电流是在输入电压380V，并且没有配直流电抗器和输入输出电抗器，实测的结果；
（2）380V 350~500kW变频器输入电流是在输入电压380V，并且配输入电抗器，实测的结果；
（3）380V电压等级的变频器额定输出电流定义为输出电压为380V电压等级时的输出电流；
（4）660V 22~350kW变频器输入电流是在输入电压660V，并且没有配直流电抗器和输入输出电抗器的情况下，实测的结果；
（5）660V 400~630kW变频器输入电流是在输入电压660V，并且配有输入电抗器的情况下，实测的结果；
（6）660V电压等级的变频器额定输出电流定义为输出电压为660V电压等级时的输出电流。

安装方式（单位：mm）

安装尺寸

■ 壁挂安装尺寸

变频器规格	W1	W2	H1	H2	D1	安装孔径
380V电压等级						
1.5kW~2.2kW	126	115	193	175	174.5	5
4kW~5.5kW	146	131	263	243.5	181	6
7.5kW~11kW	170	151	331.5	303.5	216	6
15kW~18.5kW	230	210	342	311	216	6
22kW~30kW	255	237	407	384	245	7
37kW~55kW	270	130	555	540	325	7
75kW~110kW	325	200	680	661	365	9.5
132kW~200kW	500	180	870	850	360	11
220kW~315kW	680	230	960	926	380	13
660V电压等级						
22kW~45kW	270	130	555	540	325	7
55kW~132kW	325	200	680	661	365	9.5
160kW~220kW	500	180	870	850	360	11
250kW~350kW	680	230	960	926	380	13

■ 法兰安装尺寸

变频器规格	W1	W2	W3	W4	H1	H2	H3	H4	D1	D2	安装孔径
380V电压等级											
1.5kW~2.2kW	150	115	130	7.5	234	220	190	16.5	174.5	65.5	5
4kW~5.5kW	170	131	150	9.5	292	276	260	10	181	79.5	6
7.5kW~11kW	191	151	174	11.5	370	351	324	15	216.2	113	6
15kW~18.5kW	250	210	234	12	375	356	334	10	216	108	6
22kW~30kW	275	237	259	11	445	426	404	10	245	119	7
37kW~55kW	270	130	261	65.5	555	540	516	17	325	167	7
75kW~110kW	325	200	317	58.5	680	661	626	23	363	182	9.5
132kW~200kW	500	180	480	60	870	850	796	37	358	178.5	11
660V电压等级											
22kW~45kW	270	130	261	65.5	555	540	516	17	325	167	7
55kW~132kW	325	200	317	58.5	680	661	626	23	363	182	9.5
160kW~220kW	500	180	480	60	870	850	796	37	358	178.5	11

■ 落地安装尺寸

变频器规格	W1	W2	W3	W4	H1	H2	D1	D2	安装孔径
380V电压等级									
220kW~315kW	750	230	714	680	1410	1390	380	150	13\12
350kW~500kW	620	230	573	–	1700	1678	560	240	22\12
660V电压等级									
250kW~350kW	750	230	714	680	1410	1390	380	150	13\12
400kW~630kW	620	230	573	–	1700	1678	560	240	22\12

安装示意图

■ 380V 1.5~30kW壁挂安装示意图

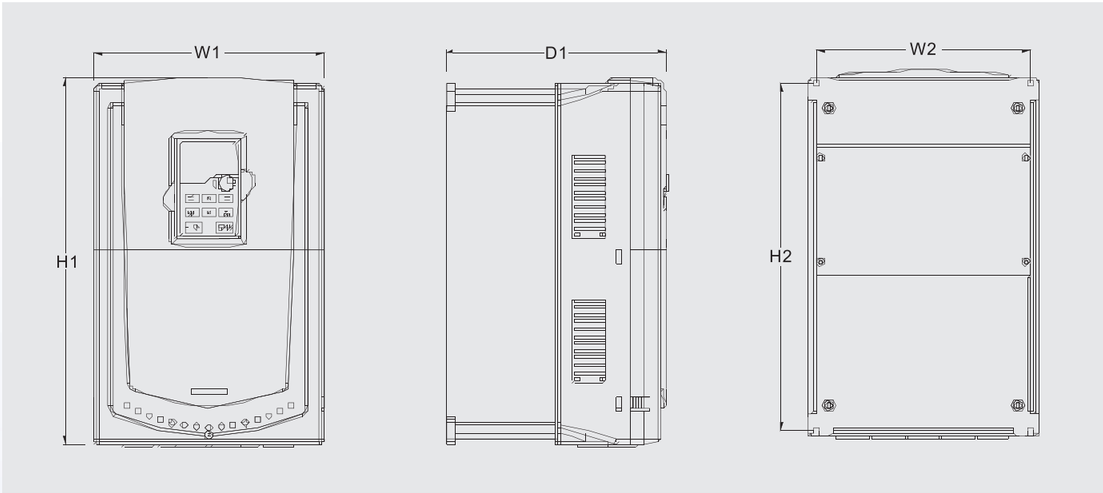

■ 380V 37~110kW（660V 22~132kW）壁挂安装示意图

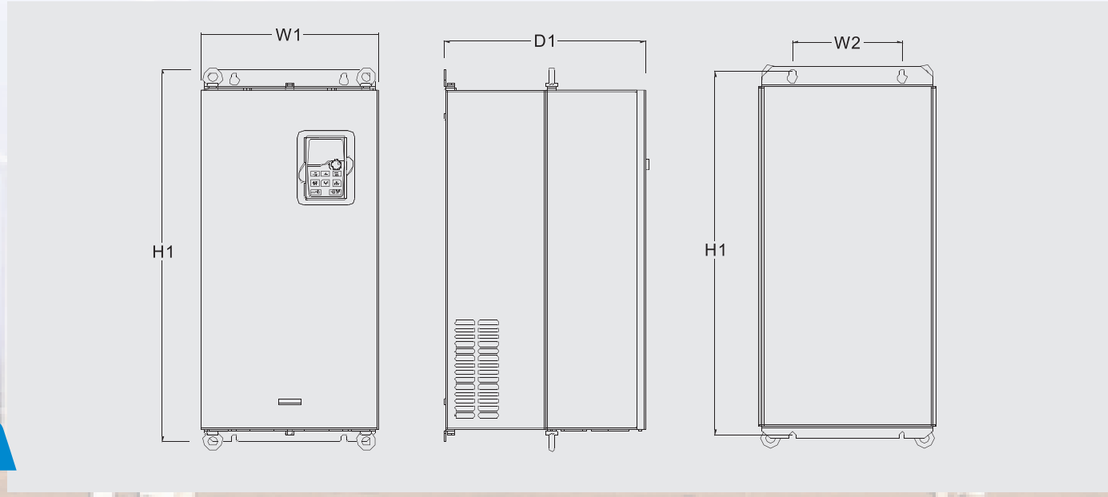

安装方式（单位：mm）

■ 380V 132~200kW（660V 160~220kW）壁挂安装示意图

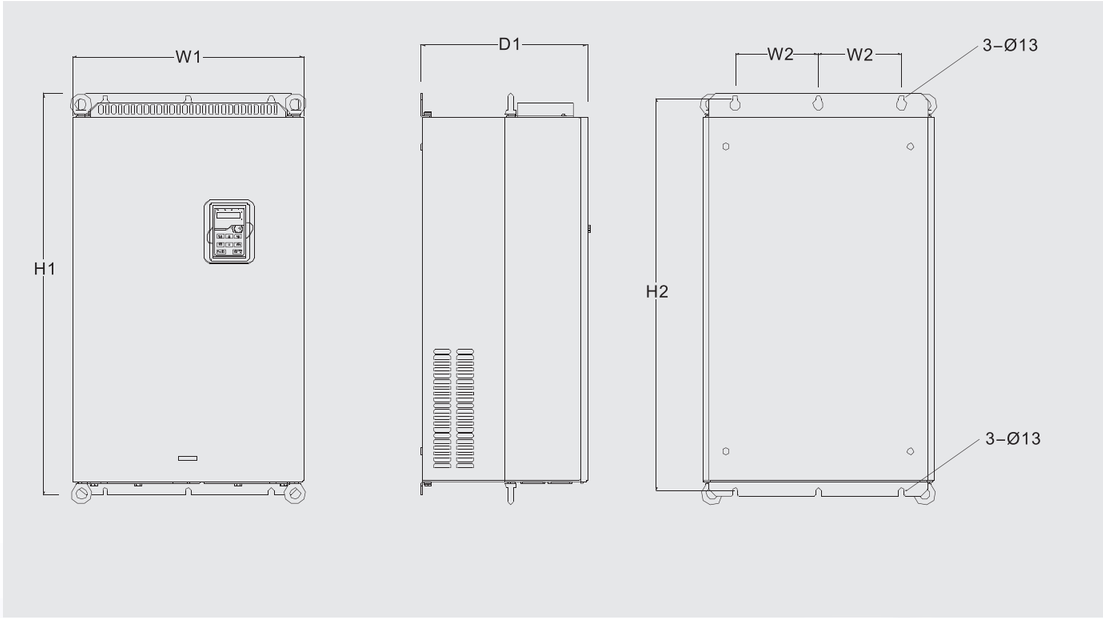

■ 380V 220~315kW（660V 250~350kW）壁挂安装示意图

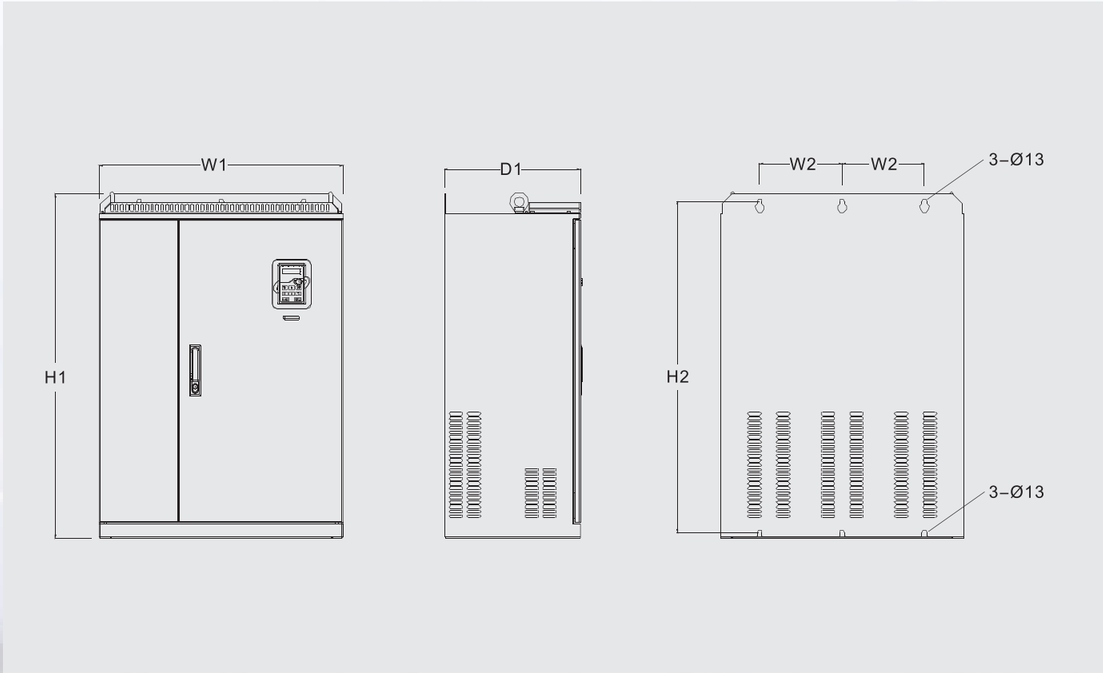

安装方式（单位：mm）

■ 380V 1.5~30kW法兰安装示意图

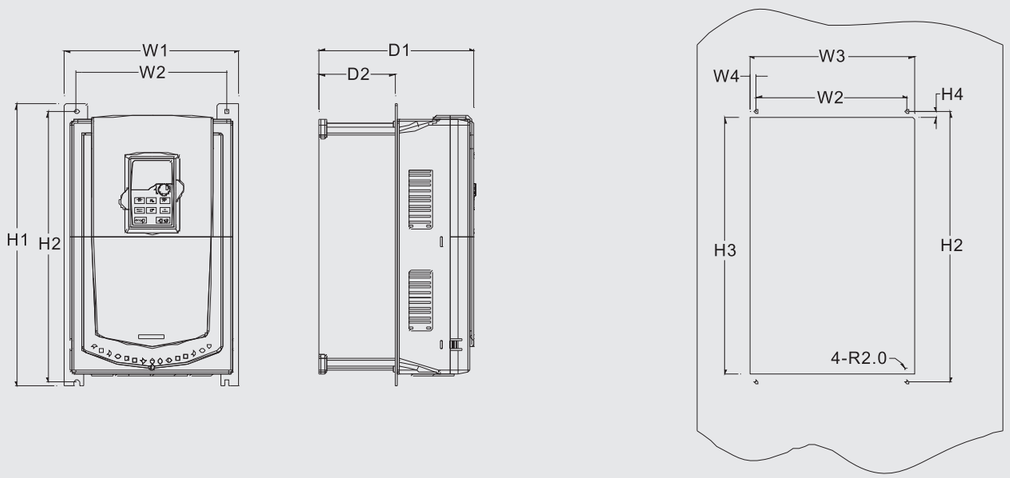

安装开孔图

■ 380V 37~110kW（660V 22~132kW）法兰安装示意图

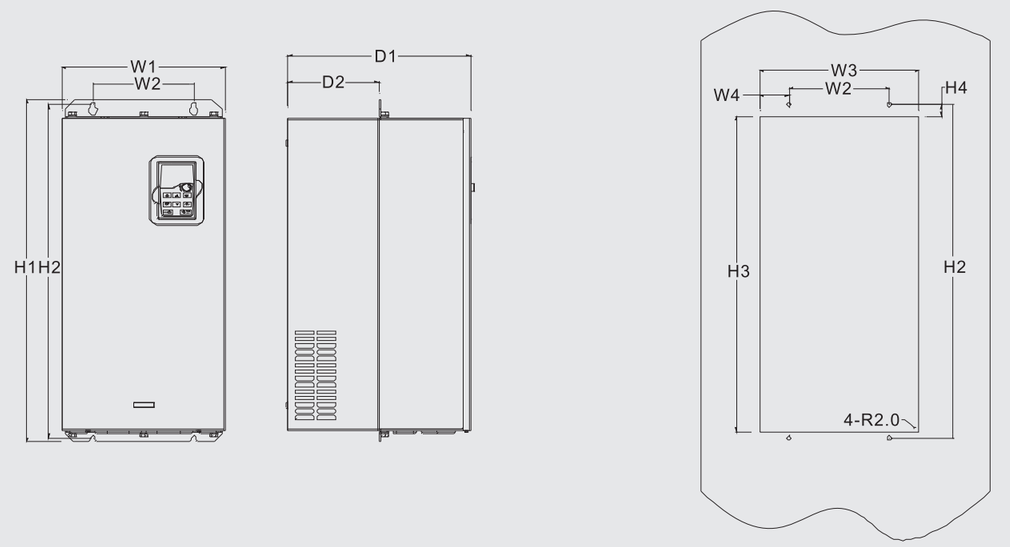

安装开孔图

■ 380V 132~200kW（660V 160~220kW）法兰安装示意图

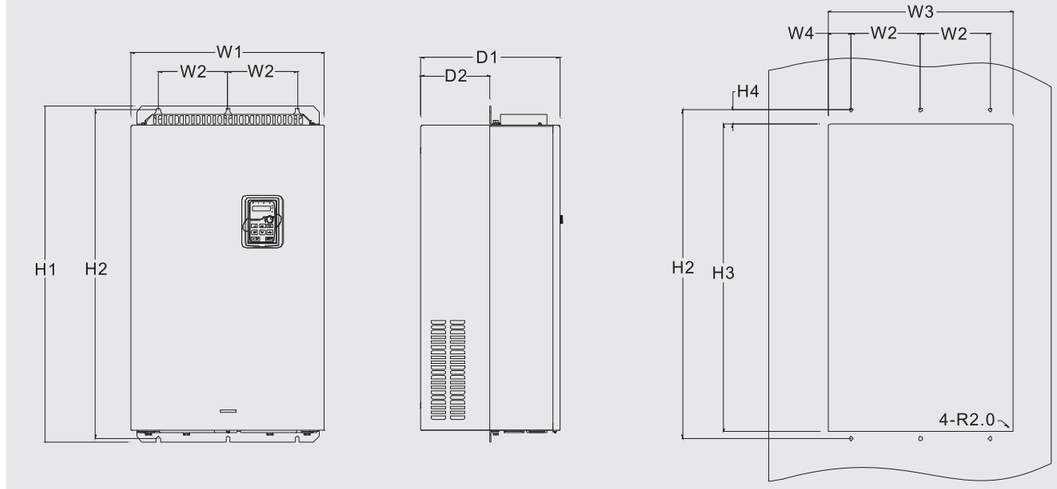

安装开孔图

■ 380V 220~315kW（660V 250~350kW）落地安装示意图

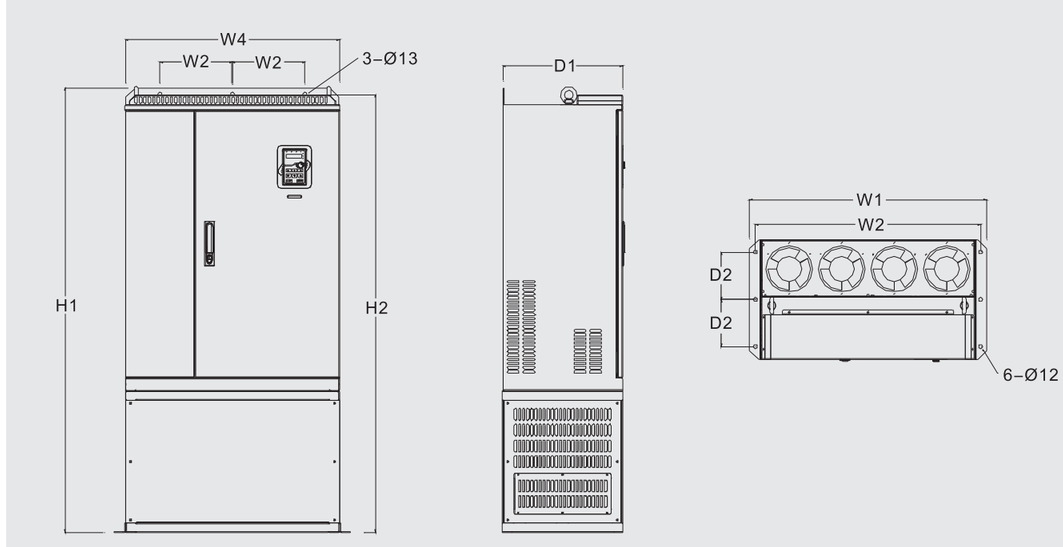

■ 380V 350~500kW（660V 400~630kW）落地安装示意图

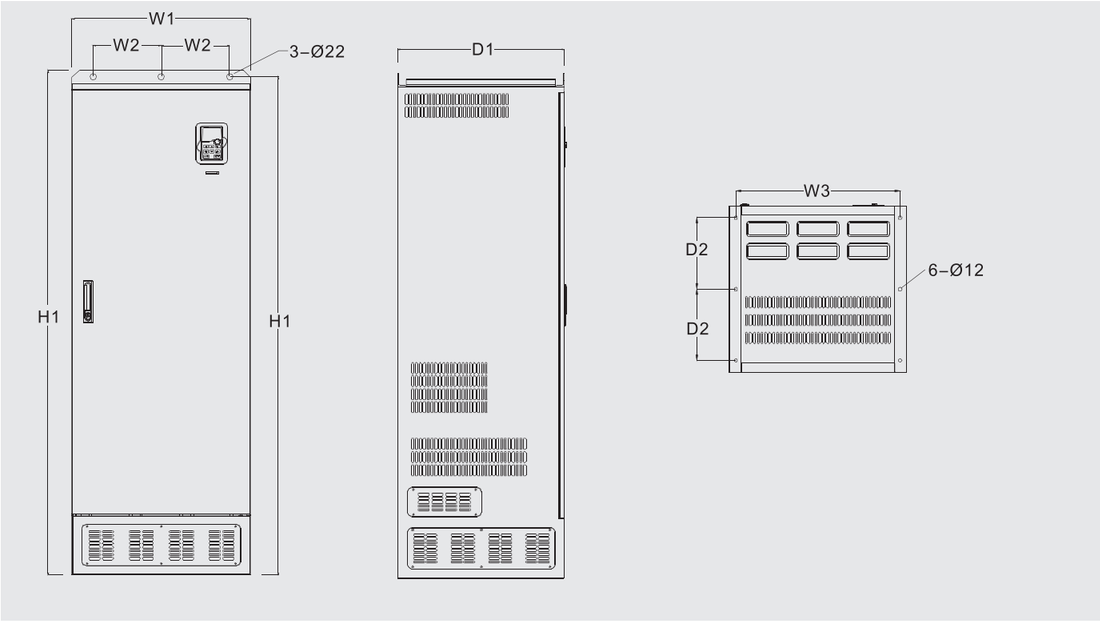

键盘外形尺寸图

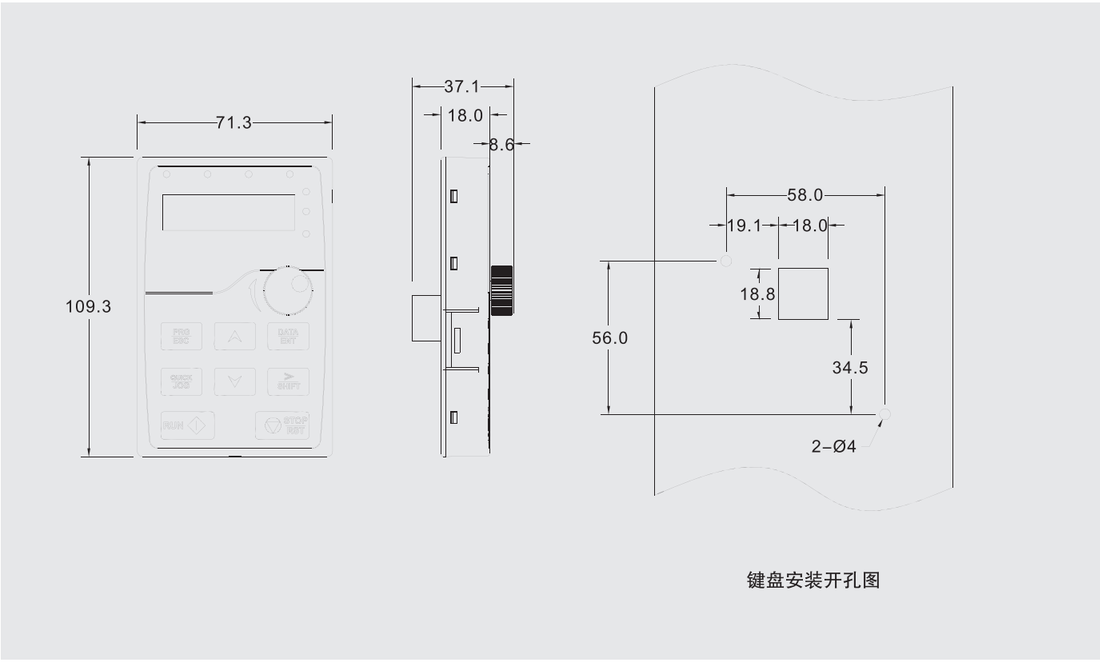

键盘安装开孔图

选配件

1、法兰安装板

380V 1.5~30kW法兰安装时必须选配，380V 37~200kW（660V 22~220kW）法兰安装时不需要选配

2、安装底座

仅380V 220~315kW（660V 250kW~350kW）可以选配，底座可内置一个输入交流电抗器（或直流电抗器）和一个输出交流电抗器

3、键盘安装架

将键盘外引安装时可直接使用M3螺钉固定或使用键盘安装架。380V 1.5~30kW的键盘安装架需要选配，其他标配键盘安装架

4、散热孔盖板

变频器应用于环境非常恶劣场合时选配，防止外部污染物进入变频器内部控制电路区域。选配盖板时变频器需降额使用，具体情况可咨询英威腾技术支持人员

5、液晶键盘

支持多语种显示，具有参数拷贝功能，最多可支持十行高清显示，安装尺寸与LED键盘兼容

6、通讯卡

PROFIBUS、以太网二合一通讯卡；
CANOPEN、以太网二合一通讯卡

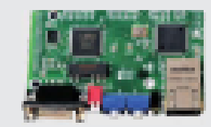

7、交流单相220V输入辅助电源

可以在输入主回路不用上电的情况下，通过辅助电源通电，更方便、安全地进行变频器调试。（下单时注明辅助电源非标即可）

8、电抗器

380V 37kW（含）以上和660V全系列的机型可外接直流电抗器。电抗器可以改善功率因数，可以避免因接入大容量变压器而使变频器输入电流过大导致整流桥损坏，可以避免电网电压突变或相控负载造成的谐波对整流电路造成损害。

变频器型号	输入电抗器	直流电抗器	输出电抗器
380V电压等级			
GD300-1R5G-4	ACL2-1R5-4	–	OCL2-1R5-4
GD300-2R2G-4	ACL2-2R2-4	–	OCL2-2R2-4
GD300-004G-4	ACL2-004-4	–	OCL2-004-4
GD300-5R5G-4	ACL2-5R5-4	–	OCL2-5R5-4
GD300-7R5G-4	ACL2-7R5-4	–	OCL2-7R5-4
GD300-011G-4	ACL2-011-4	–	OCL2-011-4
GD300-015G-4	ACL2-015-4	–	OCL2-015-4
GD300-018G-4	ACL2-018-4	–	OCL2-018-4
GD300-022G-4	ACL2-022-4	–	OCL2-022-4
GD300-030G-4	ACL2-030-4	–	OCL2-030-4

变频器型号	输入电抗器	直流电抗器	输出电抗器
380V电压等级			
GD300-037G-4	ACL2-037-4	DCL2-037-4	OCL2-037-4
GD300-045G-4	ACL2-045-4	DCL2-045-4	OCL2-045-4
GD300-055G-4	ACL2-055-4	DCL2-055-4	OCL2-055-4
GD300-075G-4	ACL2-075-4	DCL2-075-4	OCL2-075-4
GD300-090G-4	ACL2-090-4	DCL2-090-4	OCL2-090-4
GD300-110G-4	ACL2-110-4	DCL2-110-4	OCL2-110-4
GD300-132G-4	ACL2-132-4	DCL2-132-4	OCL2-132-4
GD300-160G-4	ACL2-160-4	DCL2-160-4	OCL2-160-4
GD300-200G-4	ACL2-200-4	DCL2-200-4	OCL2-200-4
GD300-220G-4	ACL2-250-4	DCL2-250-4	OCL2-250-4
GD300-250G-4	ACL2-250-4	DCL2-250-4	OCL2-250-4
GD300-280G-4	ACL2-280-4	DCL2-280-4	OCL2-280-4
GD300-315G-4	ACL2-315-4	DCL2-315-4	OCL2-315-4
GD300-350G-4	标配	DCL2-350-4	OCL2-350-4
GD300-400G-4	标配	DCL2-400-4	OCL2-400-4
GD300-500G-4	标配	DCL2-500-4	OCL2-500-4
660V电压等级			
GD300-022G-6	ACL2-022G-6	DCL2-022G-6	OCL2-022G-6
GD300-030G-6	ACL2-030G-6	DCL2-030G-6	OCL2-030G-6
GD300-037G-6	ACL2-037G-6	DCL2-037G-6	OCL2-037G-6
GD300-045G-6	ACL2-045G-6	DCL2-045G-6	OCL2-045G-6
GD300-055G-6	ACL2-055G-6	DCL2-055G-6	OCL2-055G-6
GD300-075G-6	ACL2-075G-6	DCL2-075G-6	OCL2-075G-6
GD300-090G-6	ACL2-090G-6	DCL2-090G-6	OCL2-090G-6
GD300-110G-6	ACL2-110G-6	DCL2-110G-6	OCL2-110G-6
GD300-132G-6	ACL2-132G-6	DCL2-132G-6	OCL2-132G-6
GD300-160G-6	ACL2-160G-6	DCL2-160G-6	OCL2-160G-6
GD300-185G-6	ACL2-185G-6	DCL2-185G-6	OCL2-185G-6
GD300-200G-6	ACL2-200G-6	DCL2-200G-6	OCL2-200G-6
GD300-220G-6	ACL2-220G-6	DCL2-220G-6	OCL2-220G-6

变频器型号	输入电抗器	直流电抗器	输出电抗器
660V电压等级			
GD300-250G-6	ACL2-250G-6	DCL2-250G-6	OCL2-250G-6
GD300-280G-6	ACL2-280G-6	DCL2-280G-6	OCL2-280G-6
GD300-315G-6	ACL2-315G-6	DCL2-315G-6	OCL2-315G-6
GD300-350G-6	ACL2-350G-6	DCL2-350G-6	OCL2-350G-6
GD300-400G-6	标配	DCL2-400G-6	OCL2-400G-6
GD300-500G-6	标配	DCL2-500G-6	OCL2-500G-6
GD300-560G-6	标配	DCL2-560G-6	OCL2-560G-6
GD300-630G-6	标配	DCL2-630G-6	OCL2-630G-6

9、滤波器

变频器型号	输入滤波器	输出滤波器
380V电压等级		
GD300-1R5G-4	FLT-P04006L-B	FLT-L04006L-B
GD300-2R2G-4		
GD300-004G-4	FLT-P04016L-B	FLT-L04016L-B
GD300-5R5G-4		
GD300-7R5G-4	FLT-P04032L-B	FLT-L04032L-B
GD300-011G-4		
GD300-015G-4	FLT-P04045L-B	FLT-L04045L-B
GD300-018G-4		
GD300-022G-4	FLT-P04065L-B	FLT-L04065L-B
GD300-030G-4		
GD300-037G-4	FLT-P04100L-B	FLT-L04100L-B
GD300-045G-4		
GD300-055G-4	FLT-P04150L-B	FLT-L04150L-B
GD300-075G-4		
GD300-090G-4	FLT-P04200L-B	FLT-L04200L-B
GD300-110G-4	FLT-P04250L-B	FLT-L04250L-B
GD300-132G-4		
GD300-160G-4	FLT-P04400L-B	FLT-L04400L-B
GD300-200G-4		

变频器型号	输入滤波器	输出滤波器
380V电压等级		
GD300-220G-4	FLT-P04600L-B	FLT-L04600L-B
GD300-250G-4		
GD300-280G-4		
GD300-315G-4	FLT-P04800L-B	FLT-L04800L-B
GD300-350G-4		
GD300-400G-4		
GD300-500G-4	FLT-P041000L-B	FLT-L041000L-B
660V电压等级		
GD300-022G-6	FLT-P06050H-B	FLT-L06050H-B
GD300-030G-6		
GD300-037G-6		
GD300-045G-6	FLT-P06100H-B	FLT-L06100H-B
GD300-055G-6		
GD300-075G-6		
GD300-090G-6		
GD300-110G-6	FLT-P06200H-B	FLT-L06200H-B
GD300-132G-6		
GD300-160G-6		
GD300-185G-6		
GD300-200G-6	FLT-P06300H-B	FLT-L06300H-B
GD300-220G-6		
GD300-250G-6		
GD300-280G-6		
GD300-315G-6	FLT-P06400H-B	FLT-L06400H-B
GD300-350G-6		
GD300-400G-6	FLT-P061000H-B	FLT-P061000H-B
GD300-500G-6		
GD300-560G-6		
GD300-630G-6		

备注：（1）加输入滤波器后，输入EMI满足C2要求。
（2）上述选配件均为外置，客户在选购时需特别指定。

10、制动系统

Goodrive300变频器380V 30kW（含）以下均内置制动单元。380V 37kW（含）以上机型则需要选用外置制动单元。

Goodrive300变频器660V机型则需要选用外置制动单元。请根据具体的现场情况（制动力矩要求和制动使用率要求）来选择制动电阻的阻值和功率。

机型	制动单元型号	100%制动力矩适配制动电阻值（Ω）	制动电阻耗散功率（kW）（10%制动量）	制动电阻耗散功率（kW）（50%制动量）	制动电阻耗散功率（kW）（80%制动量）	最小允许制动电阻（Ω）
380V电压等级						
GD300-1R5G-4	内置制动单元	326	0.23	1.1	1.8	170
GD300-2R2G-4		222	0.33	1.7	2.6	130
GD300-004G-4		122	0.6	3	4.8	80
GD300-5R5G-4		89	0.75	4.1	6.6	60
GD300-7R5G-4		65	1.1	5.6	9	47
GD300-011G-4		44	1.7	8.3	13.2	31
GD300-015G-4		32	2	11	18	23
GD300-018G-4		27	3	14	22	19
GD300-022G-4		22	3	17	26	17
GD300-030G-4		16	5	23	36	17
GD300-037G-4	DBU100H-060-4	13	6	28	44	11.7
GD300-045G-4	DBU100H-110-4	10	7	34	54	6.4
GD300-055G-4		8	8	41	66	
GD300-075G-4		6.5	11	56	90	
GD300-090G-4	DBU100H-160-4	5.4	14	68	108	4.4
GD300-110G-4		4.5	17	83	132	
GD300-132G-4	DBU100H-220-4	3.7	20	99	158	3.2
GD300-160G-4	DBU100H-320-4	3.1	24	120	192	2.2
GD300-200G-4		2.5	30	150	240	
GD300-220G-4	DBU100H-400-4	2.2	33	165	264	1.8
GD300-250G-4		2.0	38	188	300	
GD300-280G-4	两台 DBU100H-320-4	3.6*2	21*2	105*2	168*2	2.2*2
GD300-315G-4		3.2*2	24*2	118*2	189*2	
GD300-350G-4		2.8*2	27*2	132*2	210*2	
GD300-400G-4		2.4*2	30*2	150*2	240*2	
GD300-500G-4	两台 DBU100H-400-4	2*2	38*2	186*2	300*2	1.8*2

机型	制动单元型号	100%制动力矩适配制动电阻值（Ω）	制动电阻耗散功率（kW）（10%制动量）	制动电阻耗散功率（kW）（50%制动量）	制动电阻耗散功率（kW）（80%制动量）	最小允许制动电阻（Ω）
660V电压等级						
GD300-022G-6	DBU100H-110-6	55	4	17	27	170
GD300-030G-6		40.3	5	23	36	130
GD300-037G-6		32.7	6	28	44	80
GD300-045G-6		26.9	7	34	54	60
GD300-055G-6		22.0	8	41	66	47
GD300-075G-6		16.1	11	56	90	31
GD300-090G-6		13.4	14	68	108	23
GD300-110G-6		11.0	17	83	132	19
GD300-132G-6	DBU100H-160-6	9.2	20	99	158	17
GD300-160G-6		7.6	24	120	192	17
GD300-185G-6	DBU100H-220-6	6.5	28	139	222	11.7
GD300-200G-6		6.1	30	150	240	6.4
GD300-220G-6		5.5	33	165	264	
GD300-250G-6	DBU100H-320-6	4.8	38	188	300	
GD300-280G-6		4.3	42	210	336	4.4
GD300-315G-6		3.8	47	236	378	
GD300-350G-6		3.5	53	263	420	3.2
GD300-400G-6	DBU100H-400-6	3.0	60	300	480	2.2
GD300-500G-6	两台 DBU100H-320-6	4.8*2	38*2	188*2	300*2	
GD300-560G-6		4.3*2	42*2	210*2	336*2	1.8
GD300-630G-6		3.8*2	47*2	236*2	378*2	

“一站式”服务

国内营销服务网络

30个国内办事处，陆续增设的海外办事处、联保中心、售后维修中心，营销服务网络立体覆盖、快速响应

全国统一服务热线：**400-700-9997**